MISCHAUTOMAT
SERIE VTA310

Die Mischautomaten der Modellreihe VTA310 von ESBE wurden in erster Linie für die Regelung von Trinkwasser bei Anlagen entwickelt, in denen keine Verbrühungssicherheit verlangt wird.

VTA310
Außengewinde

Klemmfitting

ANWENDUNG
Die Modellreihe VTA310 wurde für die Temperaturregelung bei Trinkwassersystem entwickelt, in denen keine Verbrühungssicherheit verlangt wird. In diesem Fall müssen zwingend weitere Regelarmaturen für die Temperatur an den Entnahmestellen eingebaut sein, um einen Schutz an der Abnahmestelle zu gewährleisten.

Diese Ventilmodellreihe eignet sich nicht für Warmwasserbereitungsanlagen mit Warmwasserzirkulation.

FUNKTION
Symmetrisches Flussbild.

VERSIONEN
Wird mit Drehknopf geliefert, sofern nicht anderweitig angegeben.

EINBAUBEISPIELE
Weitere Informationen und Beispiele für Anschlüsse finden Sie im Katalogabschnitt "Auswahl der richtigen Installation/ Position".

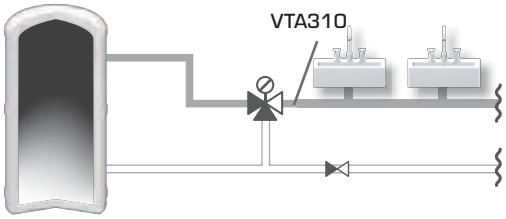

VENTIL FÜR FOLGENDES KONZIPIERT

Serie	Temperaturbereich 30 – 70°C	Temperaturbereich 35 – 60°C	Anwendung
VTA310	●	●	Trinkwasser, an zentraler Stelle
VTA310			Trinkwasser, Entnahmestelle
VTA310			Trinkwasser, mit Solarunterstützung
VTA310			Flächenkühlung
VTA310			Flächenheizung

● Empfohlen ○ Zweite Alternative

TECHNISCHE DATEN
Druckstufe: PN 10
Differenzdruck: Mischen, max. 0.3 MPa (3 bar)
Druckabfalldiagramm: siehe Katalog Seite 127
Mediumtemperatur: max. 95°C
Temperaturstabilität: ±2°C*
Anschluss: Außengewinde, ISO 228/1
Klemmfitting, EN 1254-2

* Gültig bei unverändertem Warm-/Kaltwasserdruck, Mindestdurchflussrate 4 l/min. Mindesttemperaturunterschied zwischen Warmwassereingang und Mischwasserausgang 10°C.

Material
Das Ventilgehäuse sowie übrige Metallteile mit Flüssigkeitskontakt: DZR Messing CW602N, entzinkungsbeständig

PED 97/23/EC, Artikel 3.3

Drucksysteme entsprechen PED 97/23/EC, Artikel 3.3 (Vorschriften zur Schalltechnik). Gemäß Richtlinie wird die Ausrüstung nicht mit dem CE-Kennzeichen versehen.

© Copyright. Alle Rechte vorbehalten.

MISCHAUTOMAT
SERIE VTA310

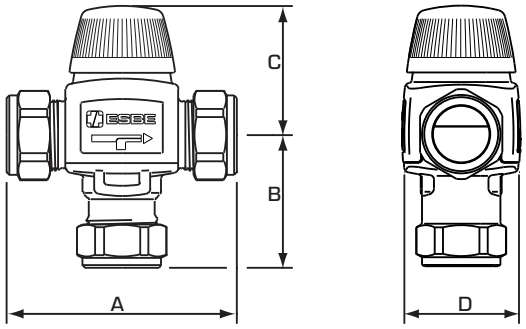

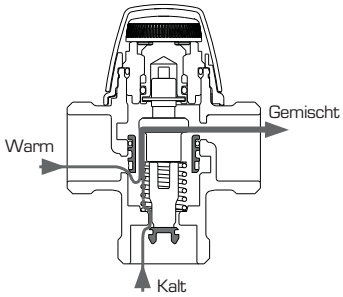

VTA310

SERIE VTA312, AUSSENGEWINDE

Art. Nr.	Bezeichnung	Temp. bereich	Kvs*	Anschluss	Abmessungen A	B	C	D	Hinweis	Gewicht [kg]
3105 02 00	VTA312	35 - 60°C	1.2	G ½"	70	42	52	46		0.41

SERIE VTA313, KLEMMFITTING

Art. Nr.	Bezeichnung	Temp. bereich	Kvs*	Anschluss	Abmessungen A	B	C	D	Hinweis	Gewicht [kg]
3105 01 00	VTA313	35 - 60°C	1.2	KLF 15 mm	86	50	52	46	1)	0.49
3105 03 00			1.5	KLF 18 mm						0.62
3105 04 00				KLF 22 mm					1)	0.57
3105 05 00	VTA313	30 - 70°C	1.5	KLF 22 mm	86	50	52	46	1)	0.62

* Kvs-Wert in m^3/h bei einem Druckabfall von 1 bar. KLF = Klemmfitting
Hinweis 1) Ein Rückschlagventil für das Kaltwasser ist eingeschlossen.

© Copyright. Alle Rechte vorbehalten