Typ 1 2/2-Wege-Magnetventil

stromlos geschlossen (NC) für Flüssigkeiten

Technische Daten	
Nennweite	DN 10 - 40 mm
Gehäusewerkstoff	Messing nach DIN EN 50930-6
Spulenwerkstoff	Epoxid, Polyamid
Ventilinnenteile	Messing, Edelstahl, Kunststoff (PPS)
Dichtwerkstoffe	EPDM
Medien - EPDM	Öl- und fettfreie Flüssigkeiten
Umgebungstemperatur	Max. +55 °C
Medientemperaturen - EPDM	-30 bis +90 °C
Spannung	024/DC, 024/50 Hz, 230/50 Hz
Spannungstoleranz	±10%
Nennbetriebsart	Dauerbetrieb 100% ED 4)
Elektrischer Anschluss	Steckerfahnen nach DIN EN 175301-803 Form A (bisher DIN 43650) für Gerätesteckdose Typ 2508
Schutzart	IP 65 mit Gerätesteckdose
Einbaulage	Beliebig, vorzugsweise Antrieb nach oben
Zulassung	DIN EN 60730
Schaltzeiten	0,1 - 4 Sekunden (je nach Nennweite und Differenzdruck)

Nennweite DN	Anschluss Gewinde (Zoll)	Druck bar 1)	KV-Wert Wasser m^3/h 2)	Elektrische Leistungsaufnahme			Schaltzeiten 3)		Gewicht
				AC [VA] Anzug	AC [VA/W] Betrieb	DC [W] (warme Spule)	Öffnen [ms]	Schliessen [ms]	KG
10	G 3/8 G 1/2	0,1-10	1,9	34	14/8	10 (11)	50	100	0,4
13	G 1/2 G 3/4	0,1-10	3,6	36	14/8	10 (11)	120	350	0,55
20	G 1	0,1-10	8,3	150	37/16	72/4	250	2000	1
25	G 1 1/4	0,1-10	11,00	150	37/16	72/4	250	2000	1,7
40	G 1 1/2	0,1-10	30,00	190	37/16	72/4	700	2500	3,5
40	G 2	0,1-10	30,00	190	37/16	72/4	700	2500	3,5

1) Druckangaben [bar]: Überdruck zum Atmosphärendruck
2) Messung bei +20 °C, 1 bar Druck am Ventileingang und freiem Auslauf.
3) Messung am Ventilausgang 6 bar und +20°C. Öffnen: Druckaufbau 0 bis 90%, Schließen: Druckabbau 100 bis 10%
4) bei nicht stehenden Medium

Abmessungen [mm]

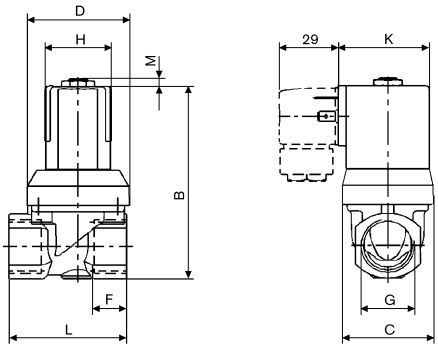

G Gewinde			AC Spule			DC Spule			DC und AC Spule		
DN	G	F	B	H	K	B	H	K	C	L (MS/VA)	M
10	G 3/8	12	82,0	32	45	82,5	40	51	37,5	50/55	3,5
	G 1/2	14									
13	G 1/2	14	95,5	32	45	96,0	40	51	45,0	58/65	3,5
	G 3/4	16									
20	G 1	18	115,5	32	45	116,0	40	51	66,0	80/100	3,5
25	G 1 1/4	20	169,5	43	55,5	169,5	43	55,5	78	95	7
40	G 1 1/2	22	186	43	55,5	186	43	55,5	104,5	132	7
	G 2	24	191	43	55,5	191	43	55,5	104,5	132	7

Typ 1

Vorgesteuert, Federgekoppeltes Membransystem

- Hoher Durchfluss bei kompakter Bauform
- Schließschlagdämpfend und geräuscharm
- Dichtungen EPDM mit KTW und W270 Zertifikat
- Betriebsdruck 0,1-10 bar
- Max. Medientemperatur 90 ° C
- Schutzart IP65

Typ 1 ist ein vorgesteuertes 2/2 Wege-Magnetventil, dass schon bei einem Differenzdruck von 0,1 bar schaltet.

Das Magnetventil Typ 1 ist schließ-schlaggedämpft und speziell auf die Bedürfnisse im Sanitärbereich optimiert. So ist dieses Ventil standardmäßig mit einer EPDM-Membrane ausgerüstet, für die ein Zertifikat nach KTW und W270 vorliegt. Diese Zertifizierung ist für den Einsatz in Trinkwasserleitungen zwingend erforderlich.

Somit ist dieses Produkt bestens für nahezu alle Standardanwendungen im Bereich von Warm- und Kaltwasser in der Sanitärtechnik geeignet.

Wirkungsweise A | 2/2-Wege-Ventil, NC

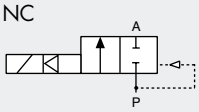
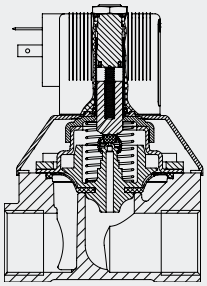
Schnittzeichnung